Galay 5

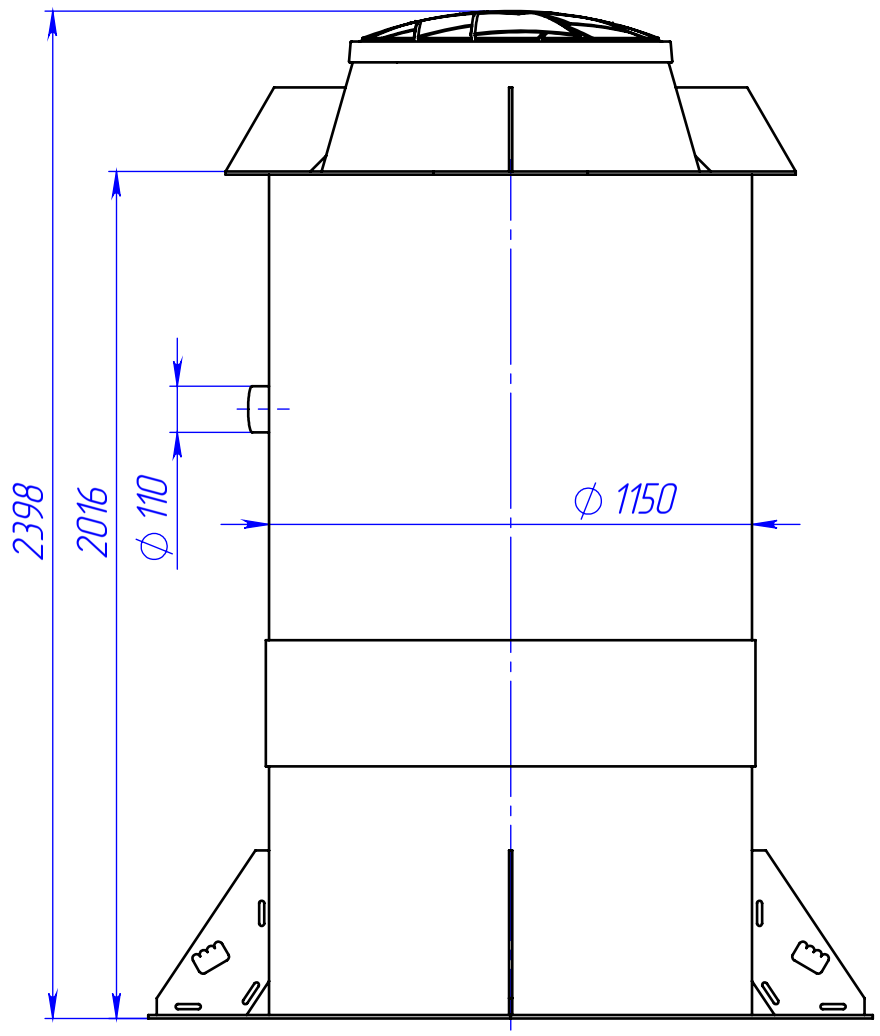

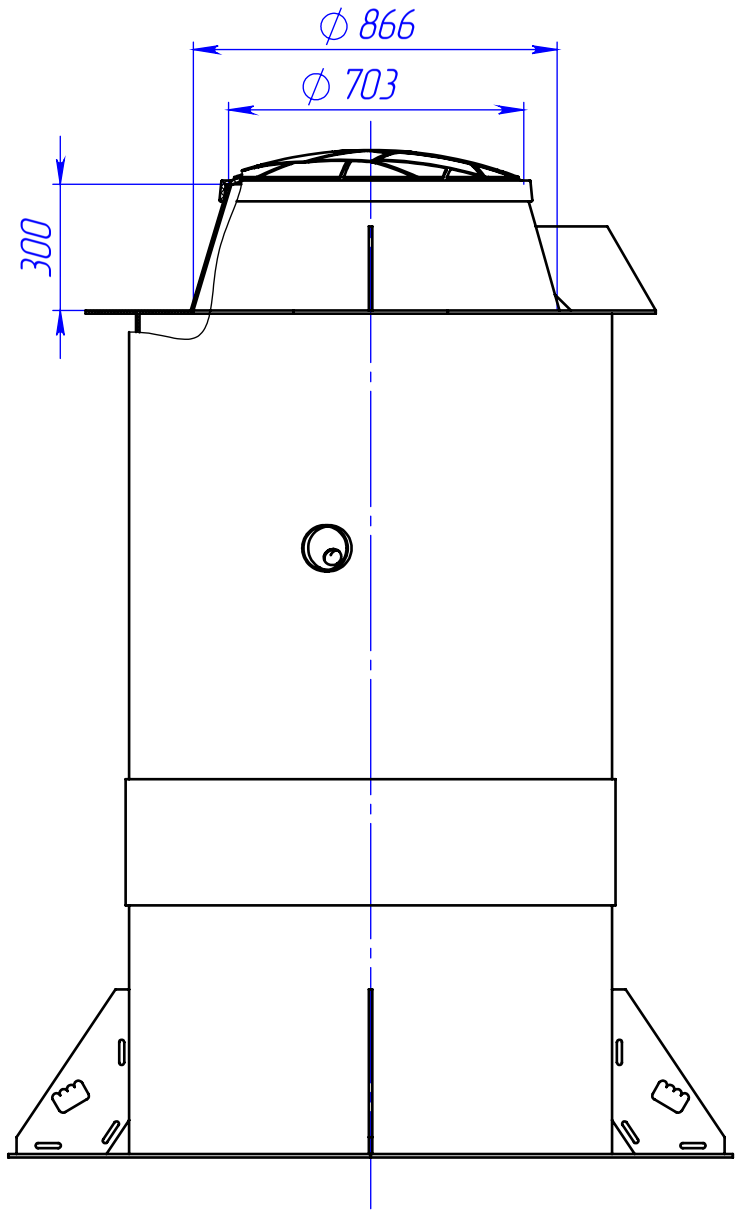

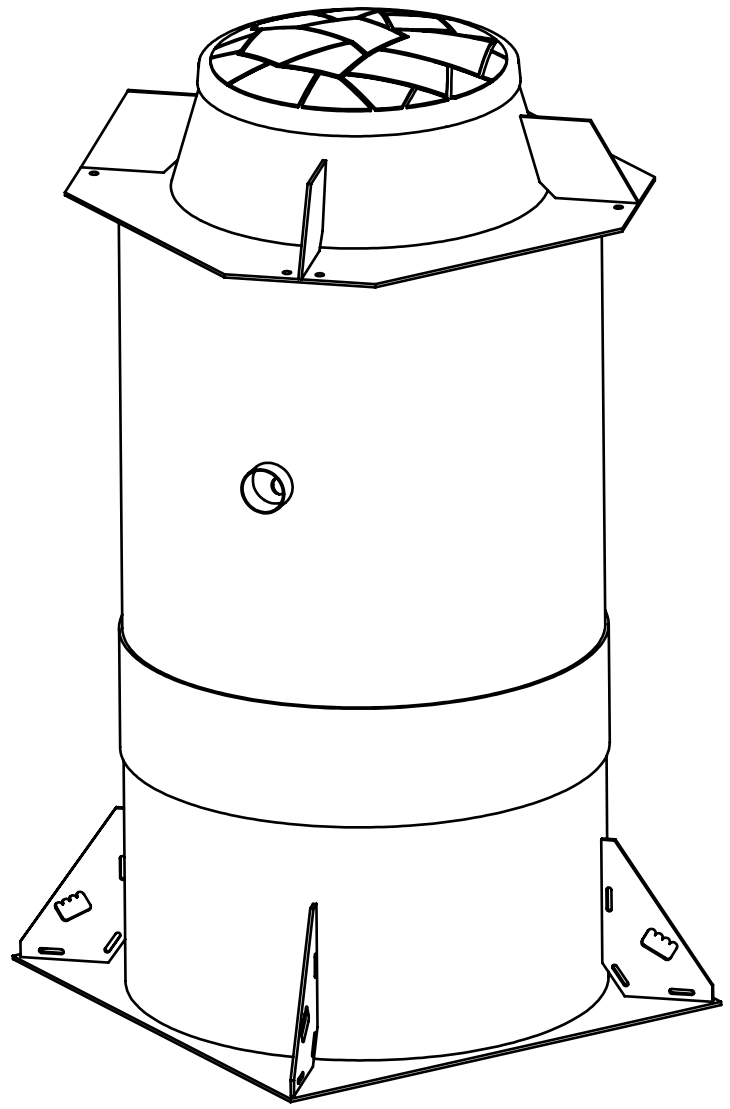

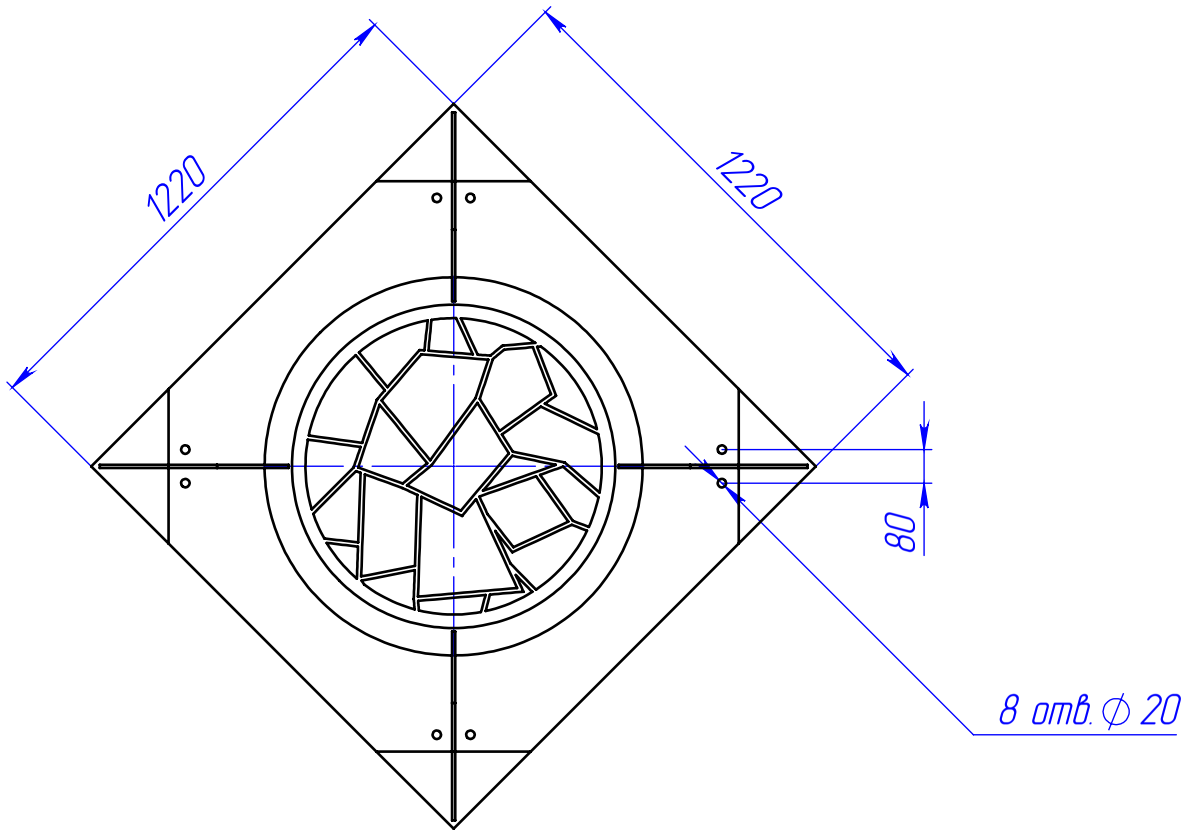

1. Размеры для справок.

Изм	Лист	№ докум.	Подп.	Дата	Galay 5		
Разраб.		–		24.03.2020	Габаритный чертеж	Лит.	Масса 120	Масштаб 1:18
Пров.		–				Лист	Листов 1
Т.контр.		–					
Н.контр.		–				KaloVesi	
Утв.		–					

Перв. примен. Габаритный чертеж Galay 5

Справ. №

Подп. и дата

Инв. № дубл.

Взам. инв. №

Подп. и дата

Инв. № подл.

Копировал

Формат А3